Halton GSP – Grille de sol

Présentation

- Soufflage vertical depuis le sol, convient aussi pour l'extraction
- Ailettes de façade fixes, veine d'air avec une déflexion de 15°
- Anodisation 10 µm pour les applications non corrosives et 20µm pour les applications en milieu chloré
- Fabrication en aluminium, classe K3 selon la norme NF-EN 1253-2
- Bloc ailettes démontable
- Possibilité de montage en bandeau

Accessoires

- Damper à lames opposées en aluminium OD

Halton reserves the right to alter products without notice.

Dimensions

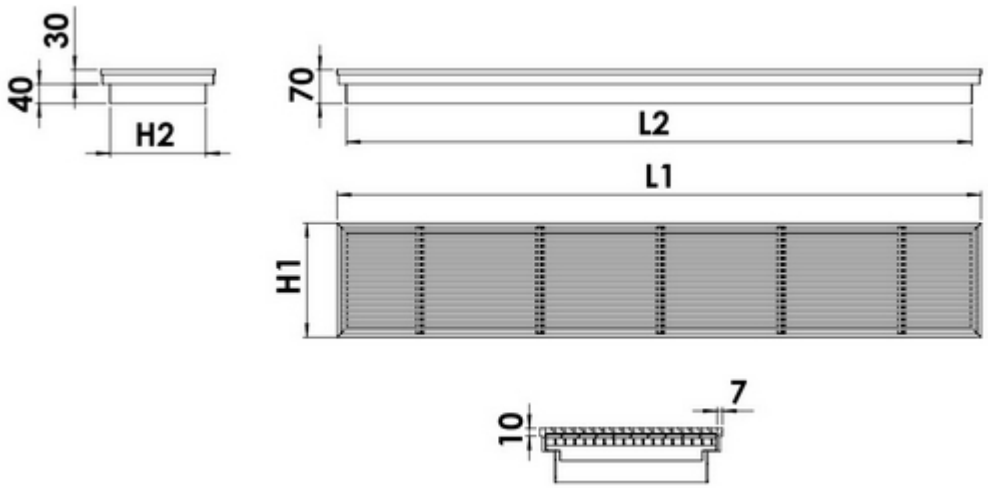

LxH	L1	L2	H1	H2
1000×75	1037	995	112	70
1000×100	1037	995	137	95
1000×150	1037	995	187	145
1000×200	1037	995	237	195
1500×200	1537	1495	237	195
2000×200	2037	1995	237	195

La surface effective de la grille Halton GSP est d'environ 50 %.

La GSP est également disponible en 500 x 500 mm, pour les éléments d'angle.

Dimensions spéciales

Il est possible de construire un bandeau à partir d'éléments modulaires pour des montages dont la longueur dépasse 2000 mm.

Matériau

Pièce	Matériau	Finition	Remarque
Cadre	Aluminium	Anodisé, 20 µm	Piscine
Ailettes	Aluminium	Anodisé, 20 µm	Piscine
Cadre	Aluminium	Anodisé, 10 µm	Non corrosive
Ailettes	Aluminium	Anodisé, 10 µm	Non corrosive

Pour que les raccords soient pratiquement invisibles, les coupes d'angle du cadre externe ont été soudées en partie arrière.

Modèles

Modèle de produit	Description
Elément d'angle GSP	GSP avec un angle (dimensions 500 x 500 mm)

Fonction

L'air est insufflé dans le local avec une déflexion de 15 ° à travers les ailettes horizontales et se mélange avec l'air ambiant à l'avant de la grille.

La grille Halton GSP a une haute résistance à la charge, classée K3 selon la norme NF-EN 1253-2, (rapport de test du CSTB n°CAPE AT 15-244).

La classe K3 est définie dans la norme par :
"*Zones non soumises à la circulation de véhicules, telles que les locaux collectifs, les bâtiments commerciaux et certains bâtiments publics*"

La grille Halton GSP peut également être utilisée pour l'extraction.

Installation

Le cadre de la grille est noyée dans la chape.

Le bloc ailettes est ensuite installé dans le cadre

Entretien

La grille peut être déposée pour le nettoyage.

Retirer le bloc central. Au besoin, s'aider d'un tournevis.
Nettoyer les composants avec un chiffon humide.

Remettre la grille en place.

Spécifications

Grille de sol Halton GSP en aluminium avec ailettes horizontales fixes sans déflexion.
Cadre de 7 mm avec feuillure pour montage encastré dans le sol.
Montage sans débordement.

Utilisation en soufflage comme en extraction.

Bloc ailettes maintenu par une tige en acier recouverte d'entretoises aluminium et bloquée par écrous frein.

Grille ayant une très grande résistance mécanique pour supporter une charge importante.
Montage en bandeau possible.

Finition avec anodisation 20µm pour montage en ambiance chlorée. Pour les applications non corrosives, la grille peut être fournie avec une anodisation de 10µm.

Code commande

GSP/L-H; TA-ZT

L = Largeur (mm)
200, 210, 220, 230...50000

H = Hauteur (mm)
75, 100, 150, 200

Autre options et accessoires

TA = Epaisseur de l'anodisation
D Anodisation double (20µm)
S Anodisation simple (10µm)

ZT = Produit spécial
N Non
Y Oui (ETO)

Exemple de code

GSP-1000-75, TA=D, ZT=N