20/JLS/0620/FR

Halton JLS

Diffuseur linéaire actif

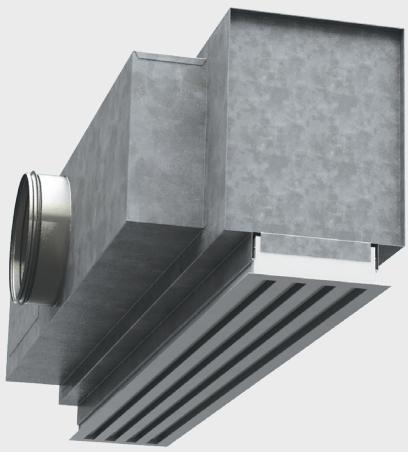

- Diffuseur linéaire pour montage plafonnier.
- Le profil spécial des fentes crée un effet Coanda, ce qui permet de travailler sur une importante plage de débit.
- Conçu pour des systèmes avec un réseau de gaine à pression constante.
- Diffusion d'air verticale ou horizontale.
- Soufflage mono ou bidirectionnel.
- Convient également pour l'extraction.

Options

- Autres teintes RAL : nous consulter.
- Intégration plafonds Fineline : nous consulter.
- Plénum isolé 2 ou 4 faces.

MATÉRIAU ET FINITION

PIÈCE	MATÉRIAU	FINITION	REMARQUE
Cadre	Aluminium	Anodisé ou peinture époxy, blanc (RAL 9003 30% brillance)	Couleurs spéciales disponibles. Peinture Epoxy/Polyester en option.
Embouts / Profils en T	Aluminium	Anodisé ou peinture époxy, blanc (RAL 9003 30% brillance)	Couleurs spéciales disponibles. Peinture Epoxy/Polyester en option.
Supports volets	Aluminium	Anodisé ou peinture époxy, blanc (RAL 9003 30% brillance)	Couleurs spéciales disponibles. Peinture Epoxy/Polyester en option.
Volet de déflexion du flux (soufflage uniquement)	Aluminium	Anodisé ou peinture époxy, blanc (RAL 9003 30% brillance)	Couleurs spéciales disponibles. Peinture Epoxy/Polyester en option.
Registre	Plastique POM		
Plénum / buse	Acier galvanisé		
Matériau isolant	Laine minérale		Fixation par clous.

DIMENSIONS

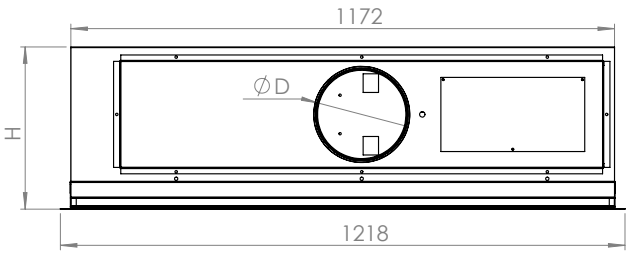

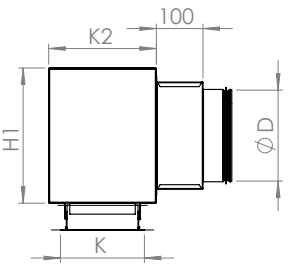

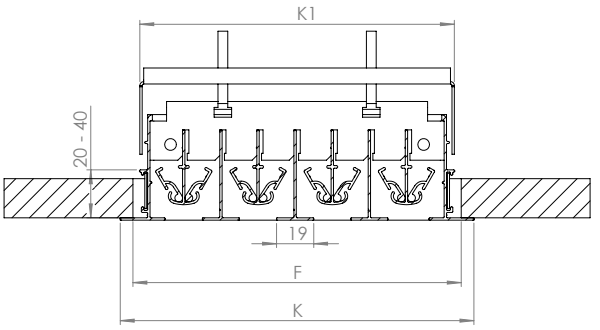

Longueur active L1	Nb de fentes	F	H	H1	K	K1	K2	ØD
1172	1	54	275...295	220	67	47	117	160
	2	92	315...335	260	105	85	155	200
	3	130	315...335	260	143	123	193	200
	4	168	355....375	300	181	161	231	250

Dimensions de réservation : F x 1182

FONCTION

Le JLS est un diffuseur linéaire à modulation séquentielle du débit d'air pour le soufflage ou l'extraction d'air.
Le plénum est divisé en 3 chambres comportant le registre.

Le registre contrôle l'alimentation en air dans les chambres du plénum. Il y a 4 configurations possibles pour ajuster le débit d'air : ouvert, fermé et 2 positions intermédiaires.
Le registre se déplace grâce à un moteur, contrôlé par un régulateur externe avec signal analogique.
Le débit d'air maximum peur être réglé en usine en modifiant le paramètre usine « preset ».
L'air s'écoule dans le plénum où la pression et les vitesses sont réduites, ce qui améliore la qualité de la distribution de l'air et réduit le bruit.
L'air est soufflé horizontalement dans la pièce à travers les fentes du diffuseur dans une ou deux directions le long du plafond (effet Coanda) ou verticalement dans la zone d'occupation.

Pour une application en extraction, le diffuseur linéaire n'a pas de volet de déflexion.

Le système est conçu pour fonctionner avec un réseau à pression constante.

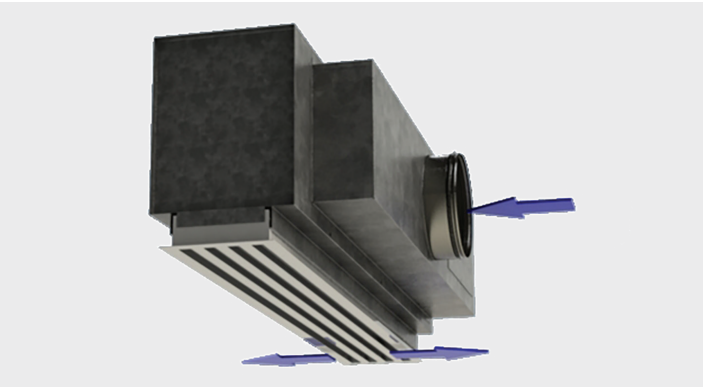

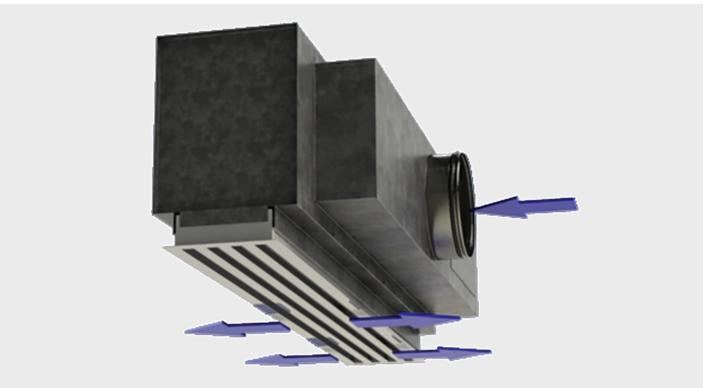

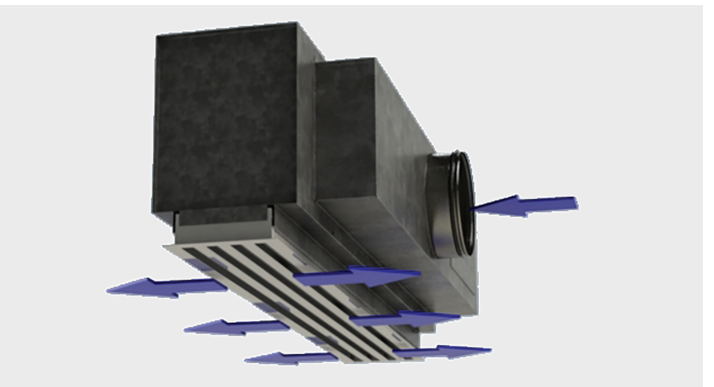

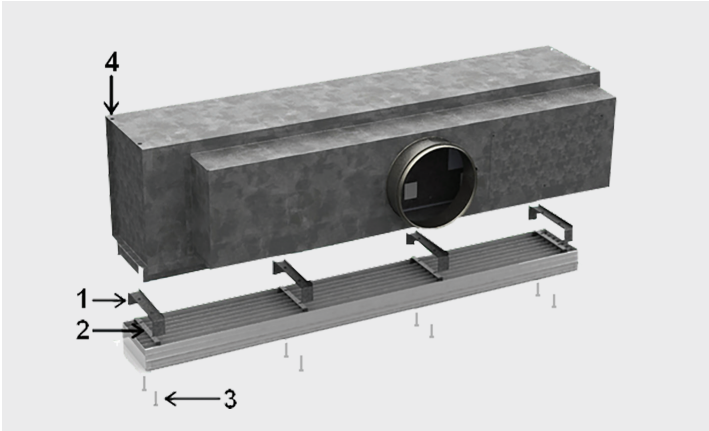

INSTALLATION

1. Etrier de montage
2. Entretoise
3. Vis
4. Trou de fixation

Nous recommandons pour l'installation de suspendre le plénum au plafond avec des tiges filetées M8 (non fournies) à l'aide des trous de fixation dans les quatre coins du plénum.
Le diffuseur est connecté au réseau grâce à la buse équipée de joint.
Connecter le diffuseur linéaire directement sur le plénum. Enlever les profils en T du diffuseur linéaire pour avoir accès aux entretoises situées derrière les profils.
Installer les étriers de montage à l'intérieur des plis du plénum et sécuriser avec les vis dans les trous des entretoises.
Visser jusqu'à ce que le diffuseur soit au même niveau que le plafond, puis remettre les profils en T.

MISE EN SERVICE

Vérifier que la pression du réseau de gaine est constante et correspond à la valeur attendue (par exemple, entre 40 et 70 Pa).
Si la pression du réseau est trop basse et que le clapet de contrôle de la pression en gaine est complètement ouvert, alors la pression de consigne du ventilateur doit être augmentée.
La zone de régulation de la pression devra fonctionner avec une pression différentielle supérieur à celle du damper (par exemple, 30 Pa ou plus).

CÂBLAGE

Le câblage devra être effectué selon les normes locales en vigueur et par un technicien professionnel. Pour l'alimentation de toutes les options de régulation, un transformateur isolé devra être installé.

Le registre doit être complètement ouvert lorsque le signal de commande est de 0 V.

Schéma de câblage

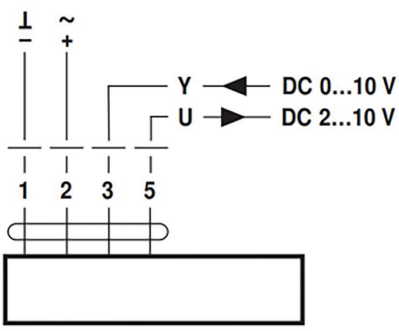

Sens de la course

Terminaux 1&2 Alimentation : 24 VCA ou 24 VCC
Terminal 3 Signal analogique de commande : 0…10 VCC
Terminal 5 Option, signal de position du registre
Sens de la course
Pour U = 2 VDC : registre complètement ouvert
Pour U = 10 VDC : registre complètement fermé
Pour Y = 0 VDC : registre complètement ouvert
Pour Y = 10 VDC : registre complètement fermé

RÉGULATION

Le débit du diffuseur Halton JLS est ajusté en fonction de la position du registre. Le registre a quatre positions : complètement ouvert, complètement fermé et deux positions intermédiaires.

La position du registre est contrôlée par le régulateur en fonction des données reçues par les capteurs.
La gestion du débit permet selon les cas :

- De maintenir une température dans une pièce
- D'améliorer la qualité de l'air grâce à un capteur de dioxyde de carbone (CO_2)
- D'ajuster l'apport d'air neuf à l'occupation.

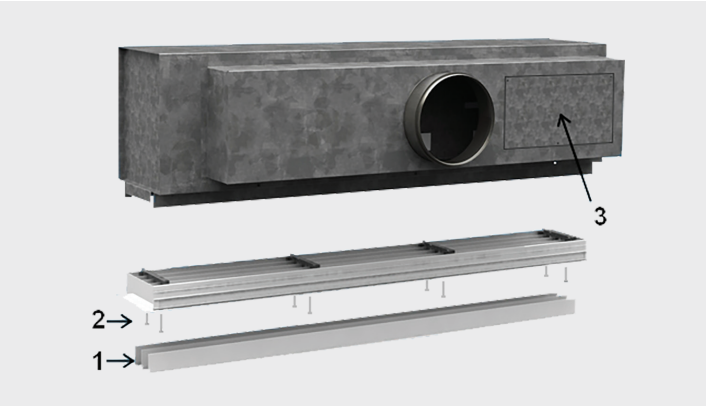

ENTRETIEN

1. Profils en T
2 . Vis
3. Trappe d'accès

Retirer les profils en T.
Retirer le diffuseur linéaire en dévissant les vis au niveau des entretoises.
Nettoyer les éléments avec un chiffon humide.
Remettre le diffuseur linéaire en place en revissant les entretoises sur les étriers de montage.
Une trappe d'accès a été conçue au niveau du plénum pour un accès rapide au moteur.

SPÉCIFICATIONS

Le diffuseur plafonnier Halton JLS est un diffuseur linéaire de une à quatre fentes et permet une modulation du débit d'air sans variation de portée.

L'excellent effet Coanda permet de fournir une large gamme de débit.

Le débit est ajusté par le clapet sans conséquence sur la portée du jet.
Le débit d'air maximum peut être ajusté en modifiant en usine le paramètre « preset ».

Chaque fente est composée de deux volets déflecteurs. La direction du soufflage pourra être adaptée grâce aux volets déflecteurs sans conséquences sur l'apparence du diffuseur.

Le diffuseur linéaire pourra avoir le cadre, les volets déflecteurs et les profils en T en aluminium extrudé, et être anodisé ou être peint avec de la peinture polyester blanche (RAL 9003).

Le plénum pourra être insonorisé avec de la laine minérale.
Le plénum permet de réduire la pression et les vitesses d'air et ainsi d'améliorer la qualité de la distribution de l'air et de réduire le bruit.

Les volets de déflexion et les profils en T peuvent être facilement retirés pour garantir un accès au plénum.

Une trappe est prévue pour l'accès au moteur.

CODE COMMANDE

JLS/S-N-L-D

S = Modèle
S : Soufflage
E : Extraction

N = Nombre de fentes
1, 2, 3, 4

L = Longueur active
1172

D = Diamètre de raccordement
125, 160, 200, 250

Options et accessoires

FI = Finition
PN : Peint
AN : Anodisé

CO = Couleur
SW : Blanc sécurité (RAL 9003)
X : Couleur spéciale
N : Non peint

IO = Type de plafond
NA : Standard ave profil en T
FL : Fineline 15

IN = Nombre de faces isolées
N : Pas d'isolation
2: Isolé 2 faces
4: Isolé 4 faces

RC = Régulateur
NA : Non assigné

SE = Capteurs
NA : Non assigné

Exemple de code

JLS/S-4-1172-250, FI=AN, CO=N, IO=NA, IN=N,
RC=NA, SE=NA, ZT=N