# Halton PTS – Registre de réglage étanche

# Présentation

- Registre circulaire, manuel ou motorisé, de fermeture, réglage et équilibrage du débit
- Livré en standard avec poignée de manœuvre
- Température d'utilisation : -30°C à +50°C
- Classe d'étanchéité de l'enveloppe : EN 1751, classe C
- Classe d'étanchéité à la fermeture : EN 1751, classe 4
- Corps et volet en acier galvanisé

## Modèles & Options

- PTS/A : registre avec joint étanche suivant norme EN 1751, classe 4
- PTS/B : registre sans joint
- PTS/C : registre avec volet en tôle perforée
- Motorisation possible (demander platine support)


Halton reserves the right to alter products without notice.

# Sélection rapide

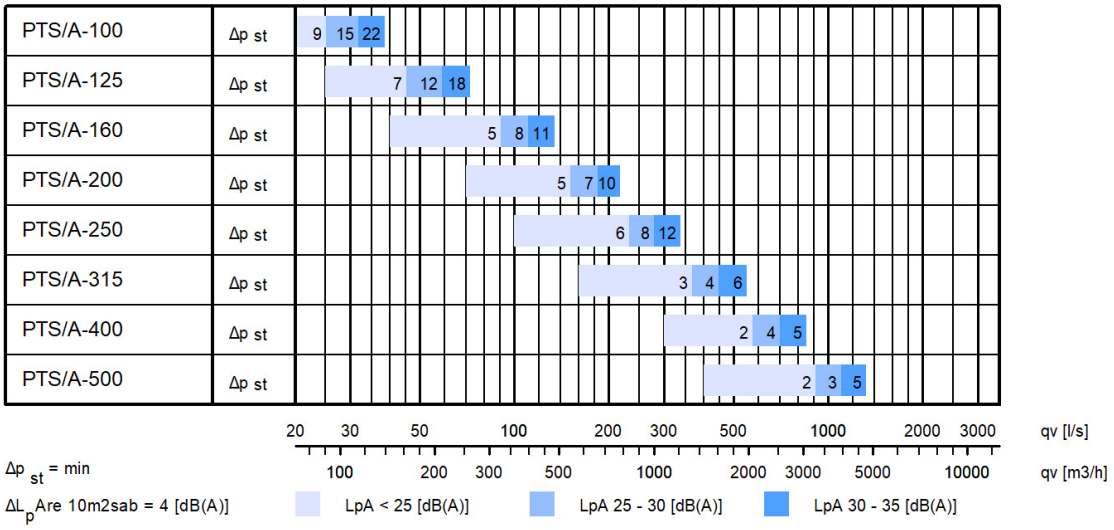


**Fig.1.** Halton PTS avec joint étanche suivant norme EN 1751, classe 4 (A)

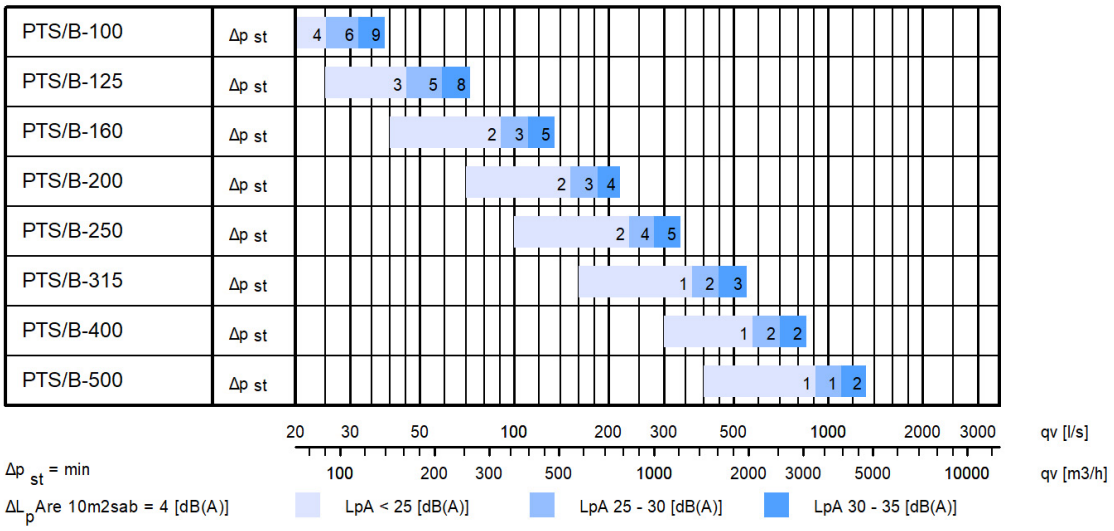


**Fig.2.** Halton PTS sans joint (B)

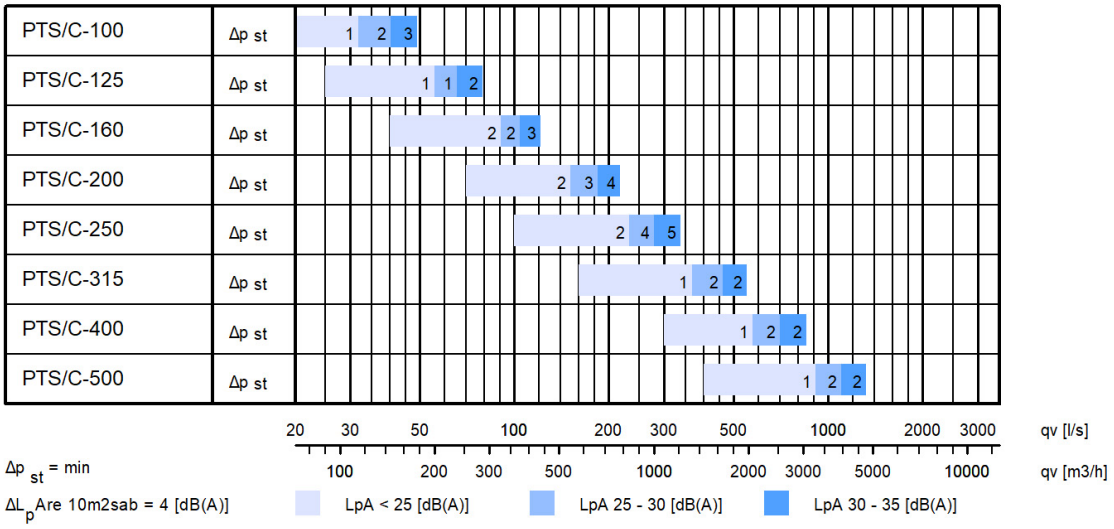


**Fig.3.** Halton PTS avec volet en tôle perforée (C)

# Dimensions et Poids

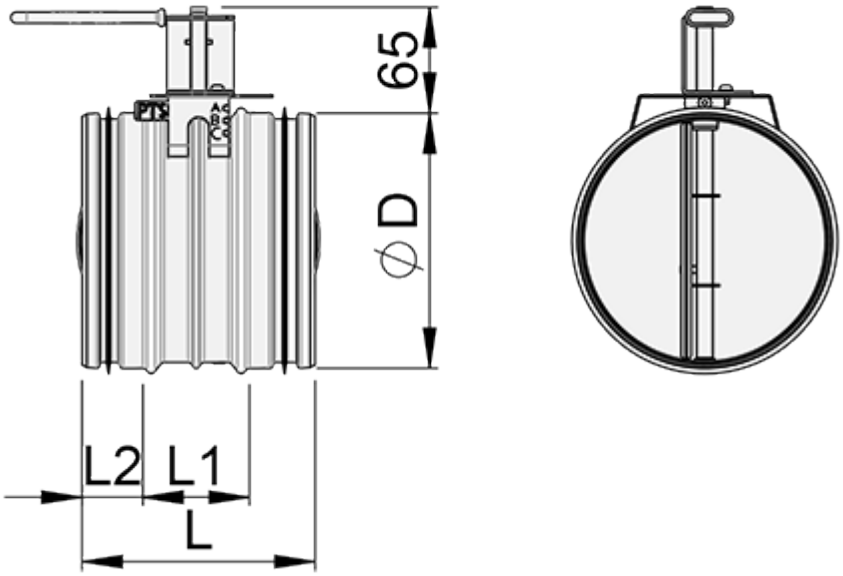

| Taille | L | L1 | L2 | ØD |
|---|---|---|---|---|
| **100** | 145 | 70 | 36 | 99 |
| **125** | 145 | 70 | 36 | 124 |
| **160** | 145 | 70 | 36 | 159 |
| **200** | 145 | 70 | 36 | 199 |
| **250** | 145 | 70 | 36 | 249 |
| **315** | 145 | 70 | 36 | 314 |
| **400** | 245 | 175 | 35 | 399 |
| **500** | 245 | 175 | 35 | 499 |

## Platine de moteur, position basse (ML)

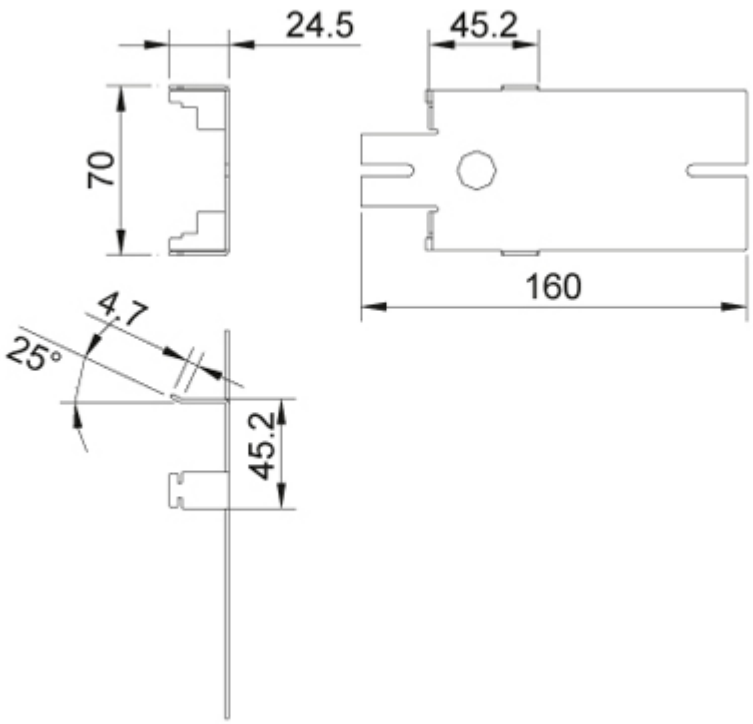

## Platine de moteur, position haute (MH)

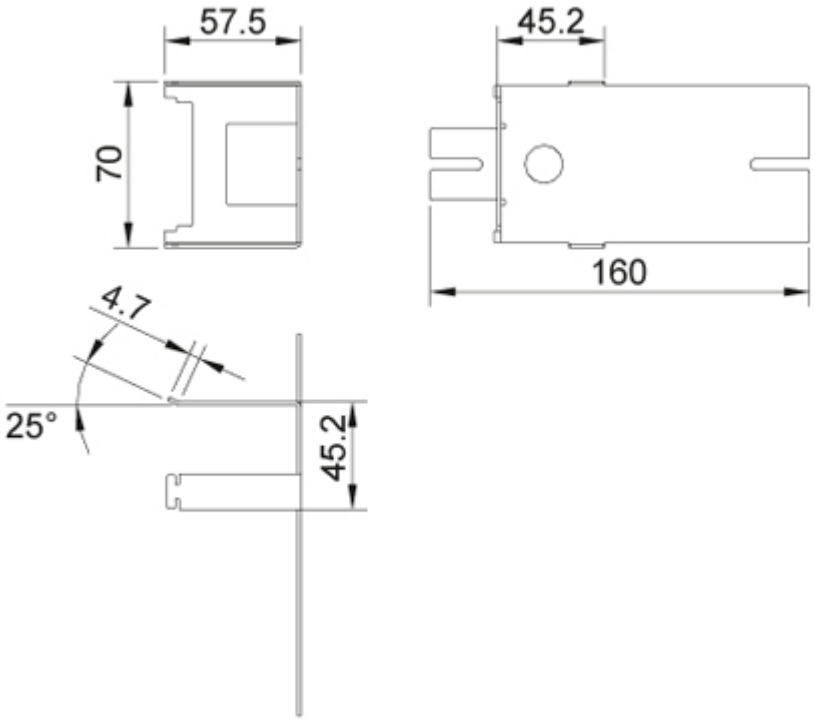


## Poids

| Taille | PTS/A (kg) | PTS/B (kg) | PTS/C (kg) |
|---|---|---|---|
| **100** | 0.50 | 0.47 | 0.45 |
| **125** | 0.62 | 0.56 | 0.53 |
| **160** | 0.83 | 0.70 | 0.67 |
| **200** | 1.09 | 0.87 | 0.83 |
| **250** | 1.47 | 1.14 | 1.05 |
| **315** | 2.08 | 1.52 | 1.36 |
| **400** | 3.31 | 2.39 | |
| **500** | 4.87 | 3.62 | |

# Matériau

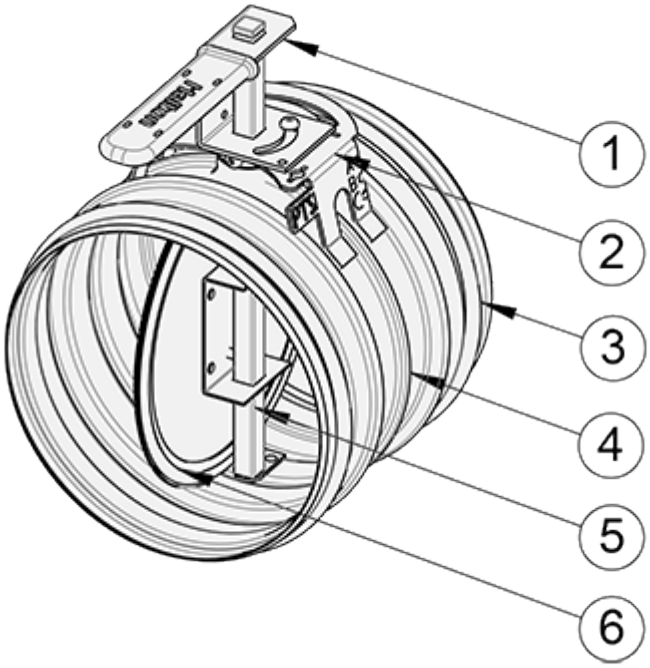


| No. | Pièce | Matériau | Remarque |
|---|---|---|---|
| 1 | Mécanisme de commande | Acier galvanisé | – |
| 2 | Platine de l'actionneur | Acier galvanisé | – |
| 3 | Joints de gaine | Polyuréthane hybride 1C | – |
| 4 | Enveloppe | Acier galvanisé | – |
| 5 | Clapet et axe | Acier galvanisé | – |
| 6 | Joints du clapet | Caoutchouc EPDM | Utilisé seulement pour le modèle PTS/A |

# Modèles

Pour répondre aux différents besoins, ce produit est décliné en 3 modèles :

- PTS/A : registre avec joint étanche suivant norme EN 1751, classe 4
- PTS/B : registre sans joint
- PTS/C : registre avec volet en tôle perforée.

| Couple minimum | 4 Nm | 10 Nm |
|---|---|---|
| PTS/A 100...250 | x | |
| PTS/A 315...500 | | x |
| PTS/B 100...500 | x | |
| PTS/C 100...500 | x | |

## Fonctionnement manuel

Barre de réglage manuel.

## Possibilités de motorisation

Autres moteurs : nous consulter.

| Code | Nom | Fabricant | Couple | Alimentation | Type de commande | Consommation électrique |
|---|---|---|---|---|---|---|
| **B1** | LM24A | Belimo | 5 Nm | 24 VCA/VCC | Tout ou rien, 2 fils | 3 VA / 2 W |
| **B2** | LM230A | Belimo | 5 Nm | 230 VCA | Tout ou rien, 2 fils | 12 VA / 1 W |
| **B3** | LM24A-SR | Belimo | 5 Nm | 24 VCA/VCC | Modulant 0...10 VCC | 4 VA / 2 W |
| **B4** | NM24A | Belimo | 10 Nm | 24 VCA/VCC | Tout ou rien, 2 fils | 3,5 VA / 2 W |
| **B5** | NM230A | Belimo | 10 Nm | 230 VCA | Tout ou rien, 2 fils | 18 VA / 2 W |
| **B6** | NM24A-SR | Belimo | 10 Nm | 24 VCA | Modulant 0...10 VCC | 3 VA / 1,5 W |
| **B7** | LF24 | Belimo | 4 Nm | 24 VC | A Tout ou rien, actionneur à ressort de rappel | 7 VA / 5 W |
| **B8** | LF230 | Belimo | 4 Nm | 230 VCA | Tout ou rien, actionneur à ressort de rappel | 8 VA / 5 W |
| **X1** | GDB111.1E/ KN (KNX bus) | Siemens | 5 | 24 VAC | KNX bus | 1 VA / 0.5 W |
| **X2** | GLB111.1E/ KN (KNX bus) | Siemens | 10 | 24 VAC | KNX bus | 3 VA / 2.5 W |
| **V5** | LM24A-VST | Belimo | 5 | AC/DC 24 V | Control communicative PP | 2 VA / 1 W |
| **V6** | NM24A-VST | Belimo | 10 | AC/DC 24 V | Control communicative PP | 4 VA / 2 W |
| **M1** | BFN24 (Marine) | Belimo | 9/7 | AC/DC 24 V | On-off, spring return | 6 VA / 4 W |
| **M2** | BFN230 (Marine) | Belimo | 9/7 | 230 VAC | On-off, spring return | 9 VA / 4.5 W |
| **M3** | SM24A-MA-C7 (Marine) | Belimo | 20 | AC/DC 24 V | Modulating 4...20 mA | 6 VA / 3.5 W |
| **M4** | InMax-15-SF | Schischek | 15/30 | 24...240 VAC/ | On-off, spring | – |

| | | | | | | |
|---|---|---|---|---|---|---|
| | (Marine) | | | DC | return, 3-point | |

## Kit d’installation pour moteur

Installation du moteur possible sur site à l’aide d’une platine et d’une rallonge d’axe.
Possibilité d’installer un moteur de type universel.
La platine d’actionneur choisie peut être un modèle standard lorsque la gaine n’est pas isolée ou un modèle haut dans le cas contraire.

## Halton PTS/A avec moteur (B4)

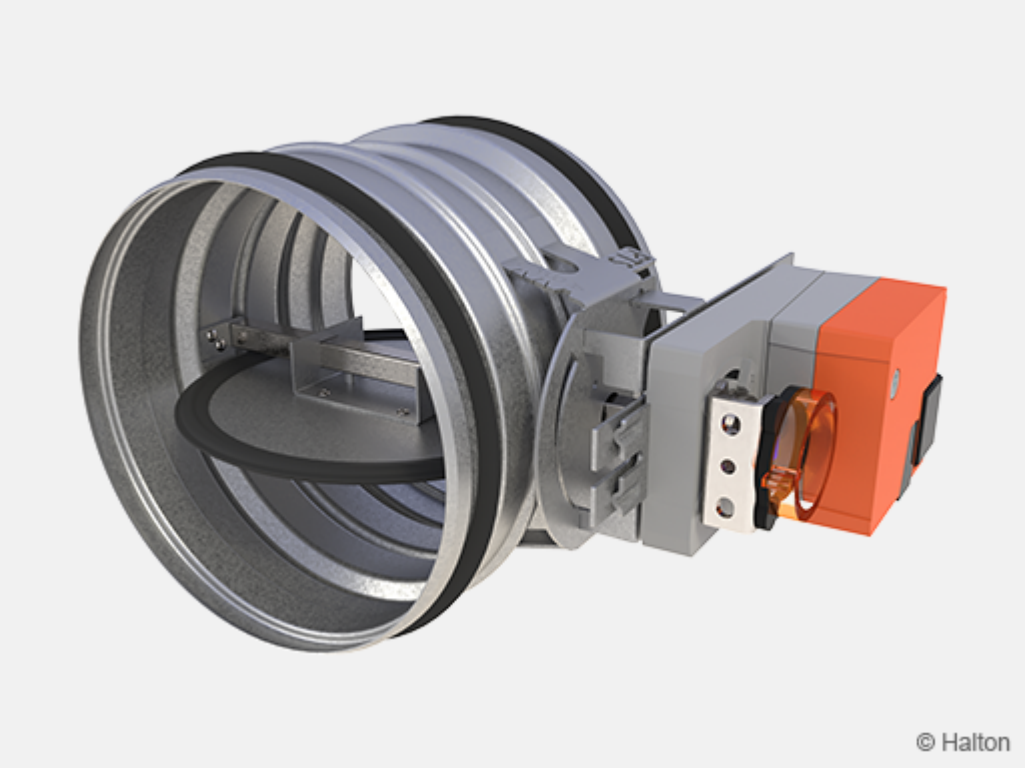

## Moteur  IL / IH PTS

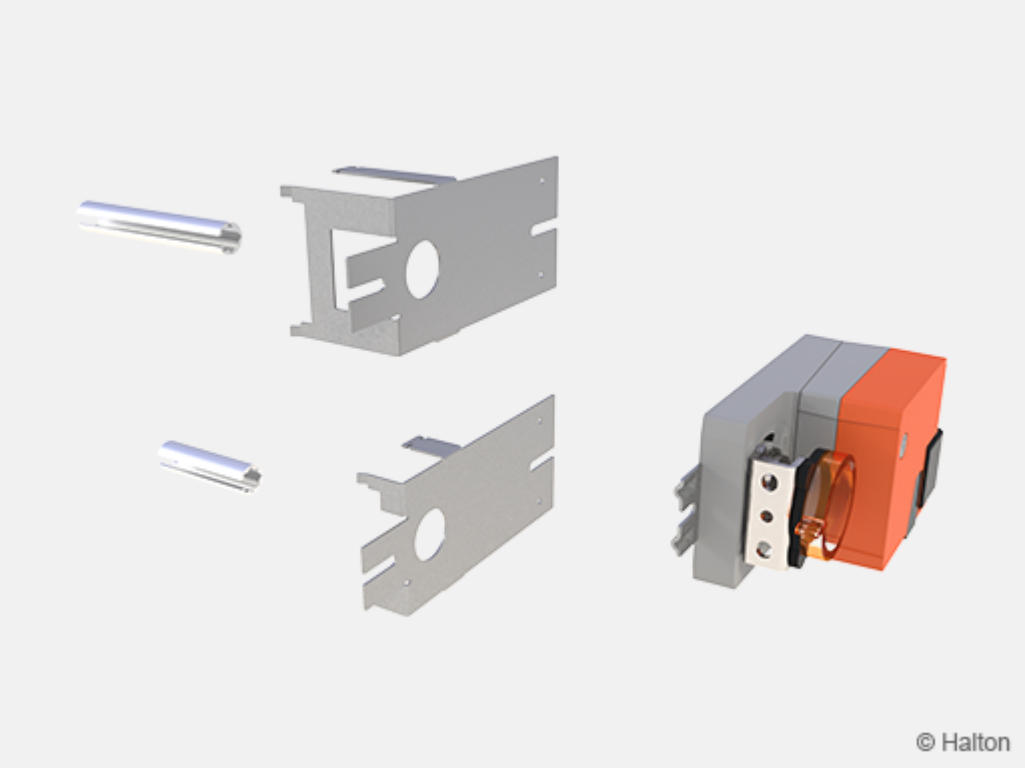


# Fonction

Selon le modèle, le module Halton PTS peut fonctionner comme registre de fermeture ou de réglage. Ce registre est disponible pour les gaines circulaires standard de 100 mm à 500 mm. La position du volet est visible au-dessous du mécanisme de commande.

Le registre **Halton PTS/A** est un registre de fermeture dont la fuite est conforme à la classe 4 selon la norme EN 1751. Ce registre comprend des joints de caoutchouc assurant une fuite minimale de débit lorsqu'il est en position fermée.
Il est disponible avec une poignée pour le fonctionnement manuel ou un moteur électrique permettant une commande TOR ou proportionnel par un signal de commande 0 à 10 VCC.

Le registre **Halton PTS/B** peut être utilisé pour commander et régler le débit dans une gaine. Il comporte un volet en acier sans joint. Il est disponible avec une poignée pour le fonctionnement manuel ou un moteur électrique permettant une commande TOR ou proportionnel par un signal de commande 0 à 10 VCC.

Le registre **Halton PTS/C** est un registre de réglage du débit. Le volet est en tôle perforée et sa conception lui permet d'assurer l'équilibrage des débits avec un niveau acoustique faible.

Le moteur électrique est normalement fixé en usine sur la platine prévue à cet effet. Sur site, il est possible d'installer un moteur disponible sous forme d'un kit de montage. Le kit de montage du moteur est un accessoire de fixation universel comprenant une platine de montage et une rallonge d'axe de commande. La platine et le moteur peuvent être installés facilement avec un outillage standard.

## Halton PTS/A

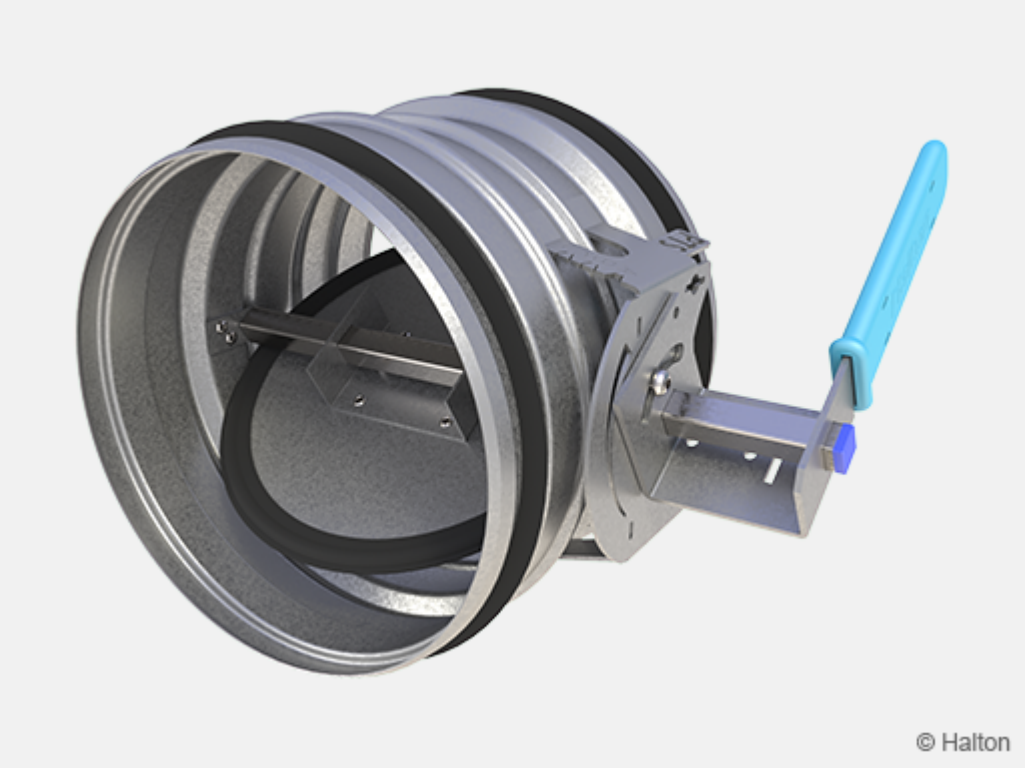


## Halton PTS/B

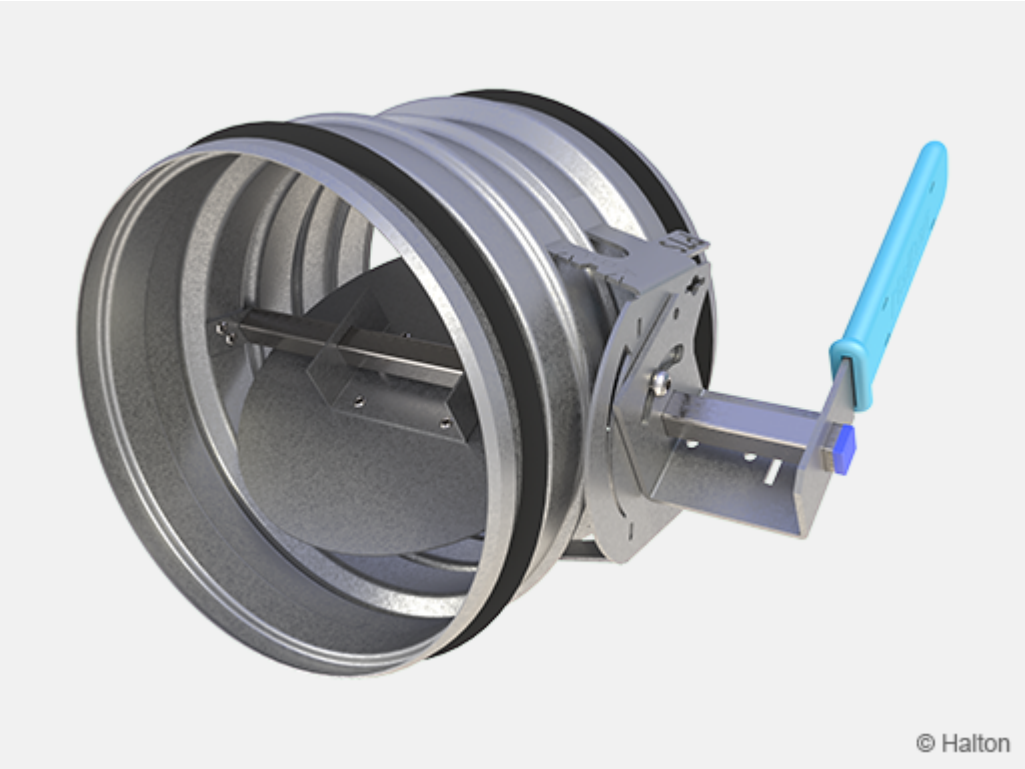

## Halton PTS/C

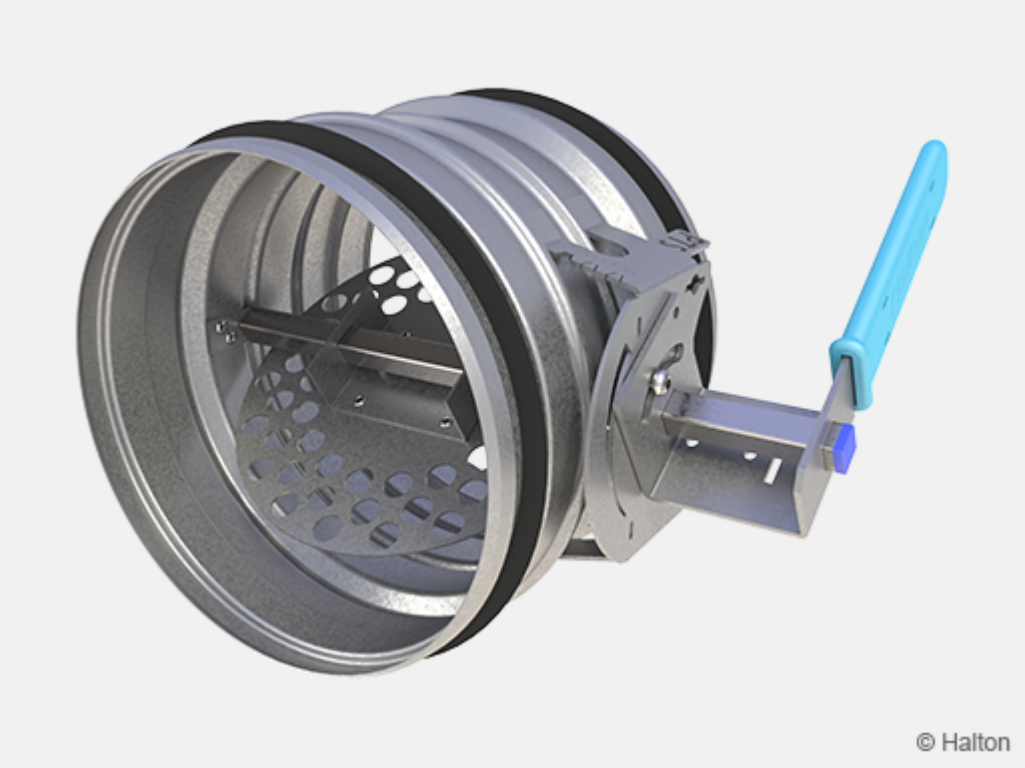


# Installation

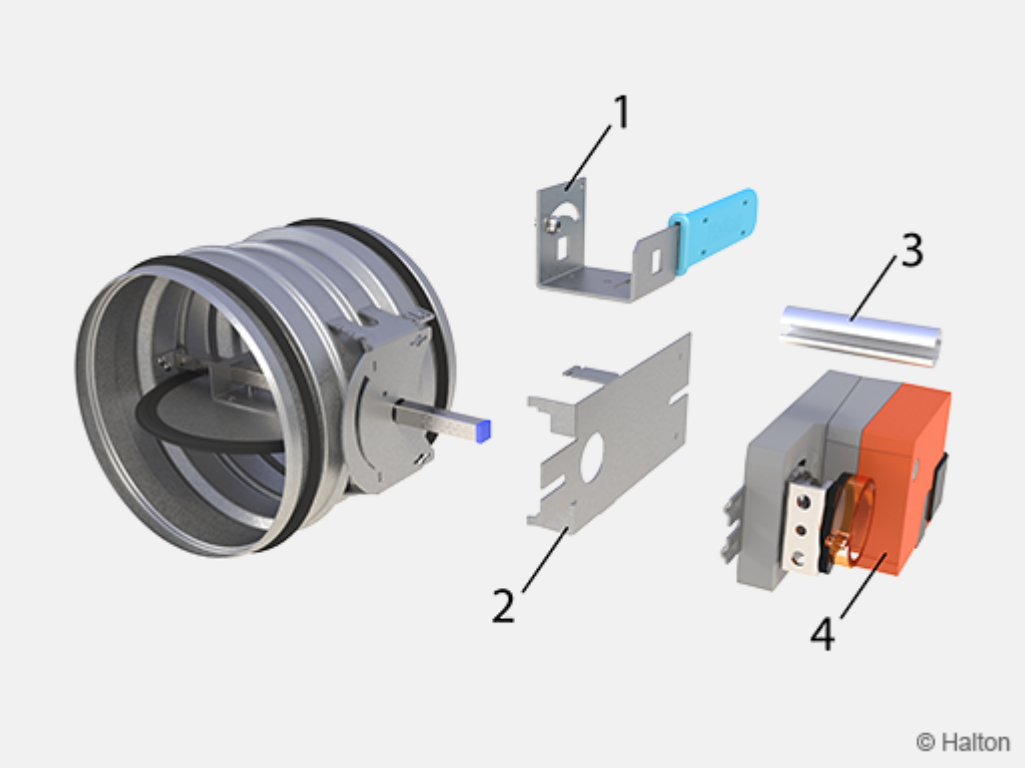


Raccorder le registre sur la gaine de ventilation, par exemple avec des rivets. S'assurer que les rivets ne gênent pas le fonctionnement du registre. Les rivets doivent être placés à une distance

d'au moins 10 mm de l'extrémité du conduit.
Les joints externes des raccords assurent l'étanchéité lorsque le registre est fixé mécaniquement à la gaine par des rivets ou des vis.

Le cas échéant, le moteur électrique doit être raccordé à une alimentation et à un câble de signaux de commande selon le schéma fourni. Des exemples de raccordement de moteurs standard sont fournis dans un schéma séparé.

En cas de besoin, une procédure d'installation sur site du moteur électrique est également prévue. Il s'agit d'un accessoire comportant une platine et un axe de commande universel.
Déposer le mécanisme de commande (1) en desserrant la vis de blocage.
Poser la platine du moteur à la place du mécanisme de commande (2) et s'assurer de sa stabilité mécanique en courbant les pattes de l'actionneur à l'aide d'un outil manuel.
La rallonge d'axe universelle permet le montage de la plupart des moteurs (4) sur l'axe de commande (3) .
Effectuer les connexions électriques selon les instructions du moteur installé.

## Raccordement électrique

**Belimo**

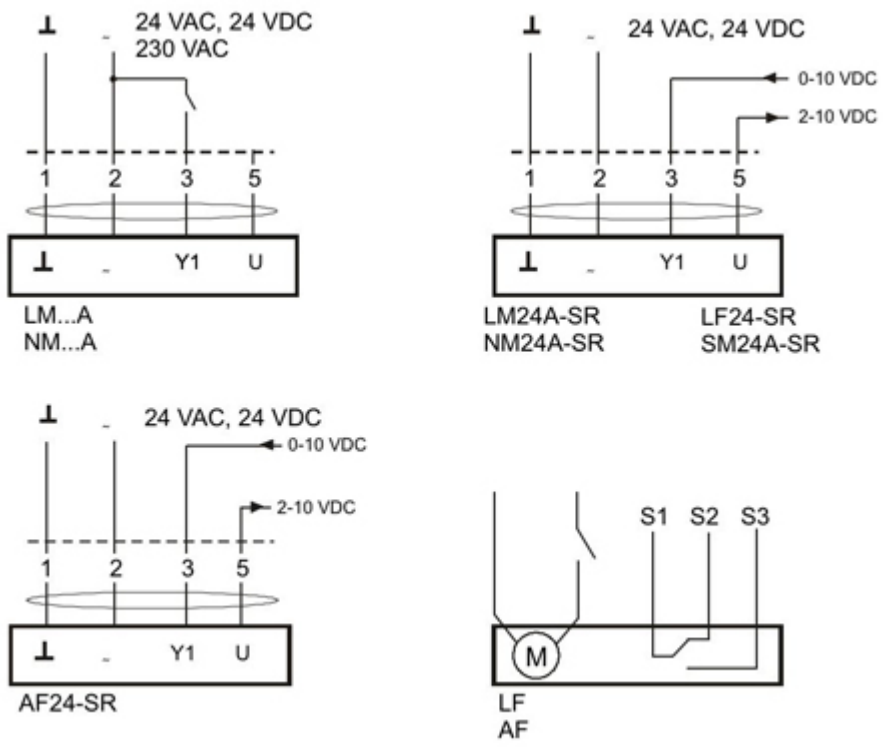


# Spécifications

Registre de réglage et de fermeture Halton PTS pour conduit circulaire.

Le registre est composé d'une enveloppe en acier galvanisé étanche suivant norme EN 1751 Classe C.

Le clapet est décliné en trois versions :

- Clapet étanche suivant norme EN 1751 partie 4 avec joint d'étanchéité périphérique. Le registre PTS/A pourra dans ce cas effectuer une fermeture étanche, ainsi que l'équilibrage du réseau.
- Clapet en tôle pleine sans joint d'étanchéité. Le registre PTS/B pourra effectuer l'équilibrage du réseau.
- Clapet en tôle perforée. Le registre PTS/C sera utilisé comme un simple réglage.

Le registre en version standard est équipé sur son raccordement de joints étanches pour assurer l'étanchéité.
Sans motorisation, il est livré avec une poignée de commande.
Le registre peut être motorisé, le couple du moteur sera à définir en fonction du type et de la taille du registre.

# Code Commande

## PTS/S-D

**S = Version**
A Registre avec joint étanche
B Registre sans joint
C Registre avec volet en tôle perforée

**D = Diamètre de raccordement**
100, 125, 160, 200, 250, 315, 400, 500

## Options et Accessoires

**MA = Matériau**
CS Acier

**MO = Type de moteur**
NA Manuel par défaut
B1 LM24A, 5 Nm, 24 VCA/VCC, tout ou rien
B2 LM230A, 5 Nm, 230 VCA, tout ou rien
B3 LM24A-SR, 5 Nm, 24 VCA/VCC, proportionnel
B4 NM24A, 10 Nm, 24 VCA/VCC, tout ou rien
B5 NM230A, 10 Nm, 230 VCA, tout ou rien
B6 NM24A-SR, 10 Nm, 24 VCA/VCC, proportionnel
B7 LF24, 4 Nm, 24 VCA/VCC , tout ou rien, actionneur à ressort de rappel
B8 LF230, 4, 230 VCA, tout ou rien, actionneur à ressort de rappel
X1 GDB111.1E/KN (KNX bus), 5 Nm
X2 GLB111.1E/KN (KNX bus), 10 Nm
V5 LM24A-VST, (DC 0/2...10 V), 5 Nm
V6 NM24A-VST, (DC 0/2...10 V), 10Nm

M1 BFN24 (Marine)
M2 BFN230 (Marine)
M3 SM24A-MA-C7 (Marine)
M4 InMax-15-SF (Marine)

**AC = Accessoires**
BA Barre d'ajustement
ML Platine moteur, basse
MH Platine moteur, haute
IL Kit de montage moteur, bas
IH Kit de montage moteur, haut
IJ Platine moteur, basse pour moteur LF

**ZT = Produit spécial**
N Non
Y Oui

## Exemple de code

PTS-160,MA=CS,MO=B1,AC=ML,ZT=N